作成　　2020/2/15

第39回 松戸市長杯争奪少年サッカートーナメント大会

1日目：設営8：30～、試合開始10：00　、　2日目：設営8:00～、試合開始は9:30 です。

6年生トーナメント戦

（前回優勝：常盤平少年SC）

2/11（火）千駄堀G
閉式：14：40～
審判：4種審判委員会

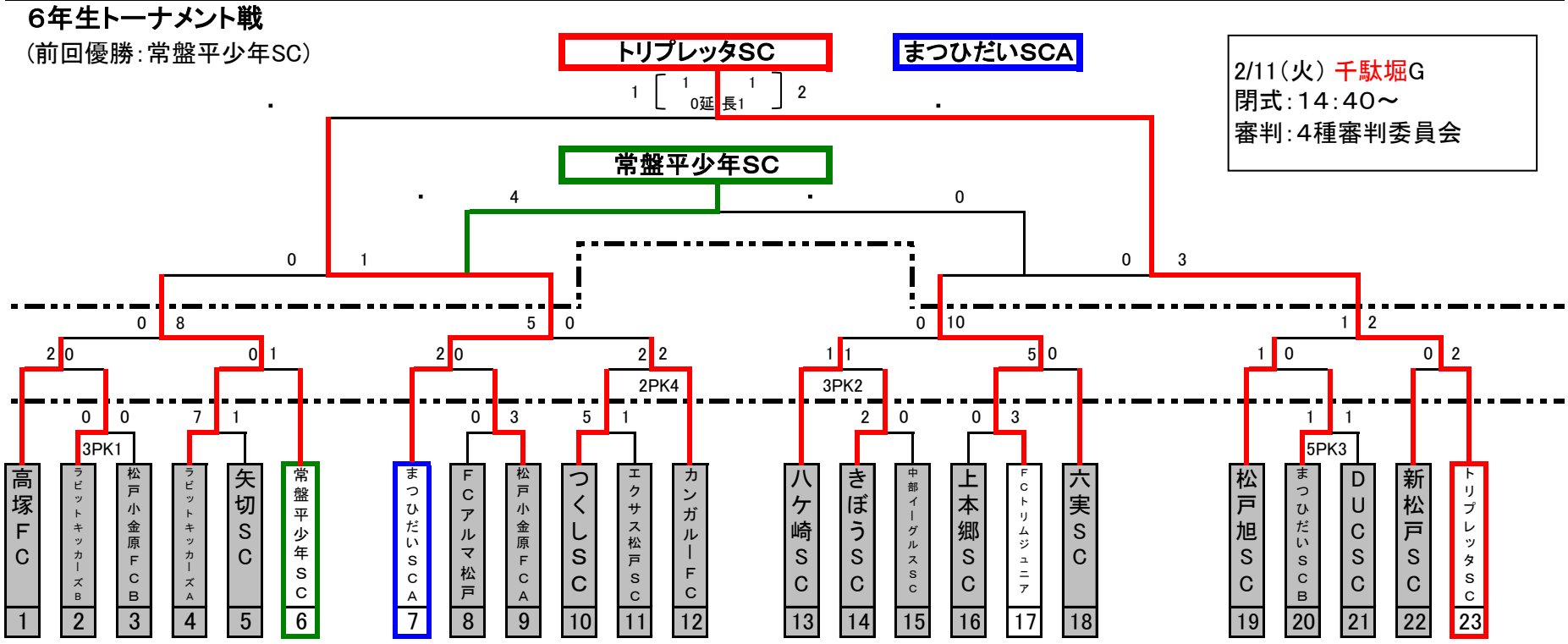

5年生トーナメント戦

（前回優勝：常盤平少年SC　A）

2/8（土）主水G
閉式：14：40～
審判：4種審判委員会

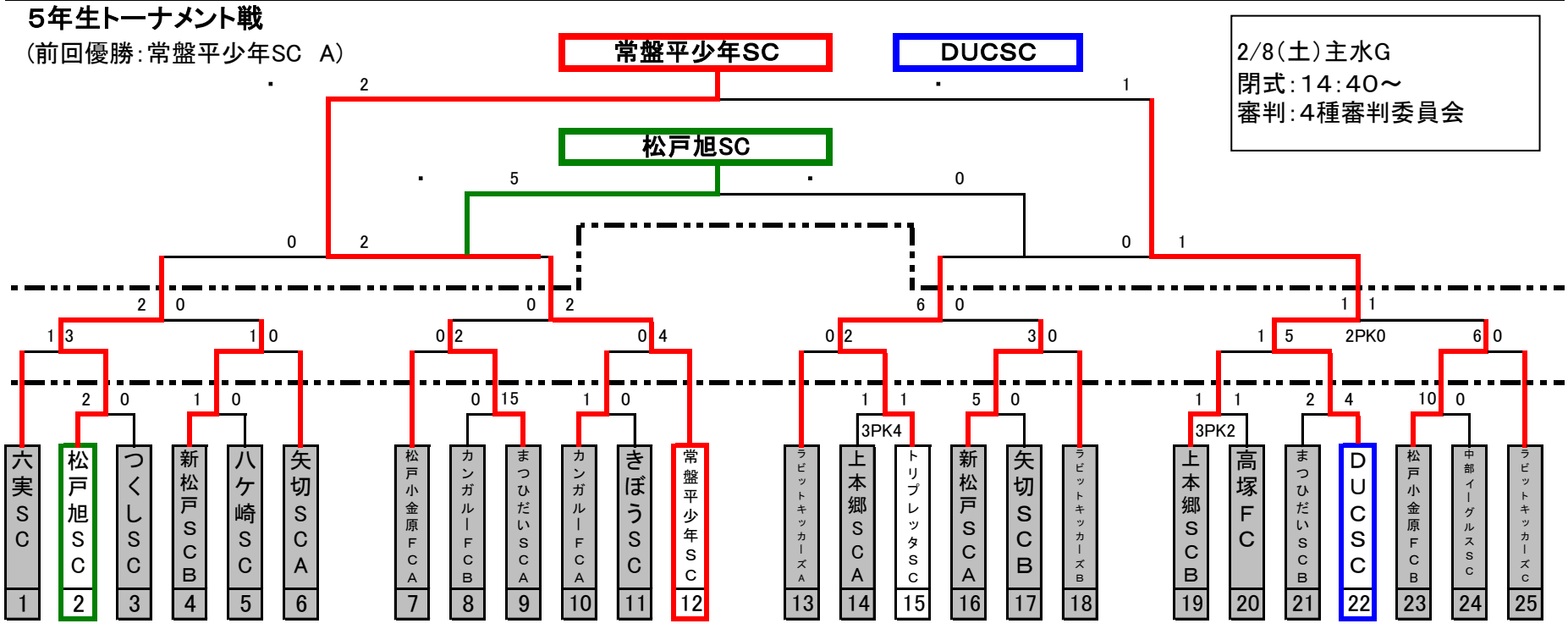

4年生トーナメント戦

（前回優勝：常盤平少年SC）

2/15（土）主水G
閉式：14：40～
審判：4種審判委員会

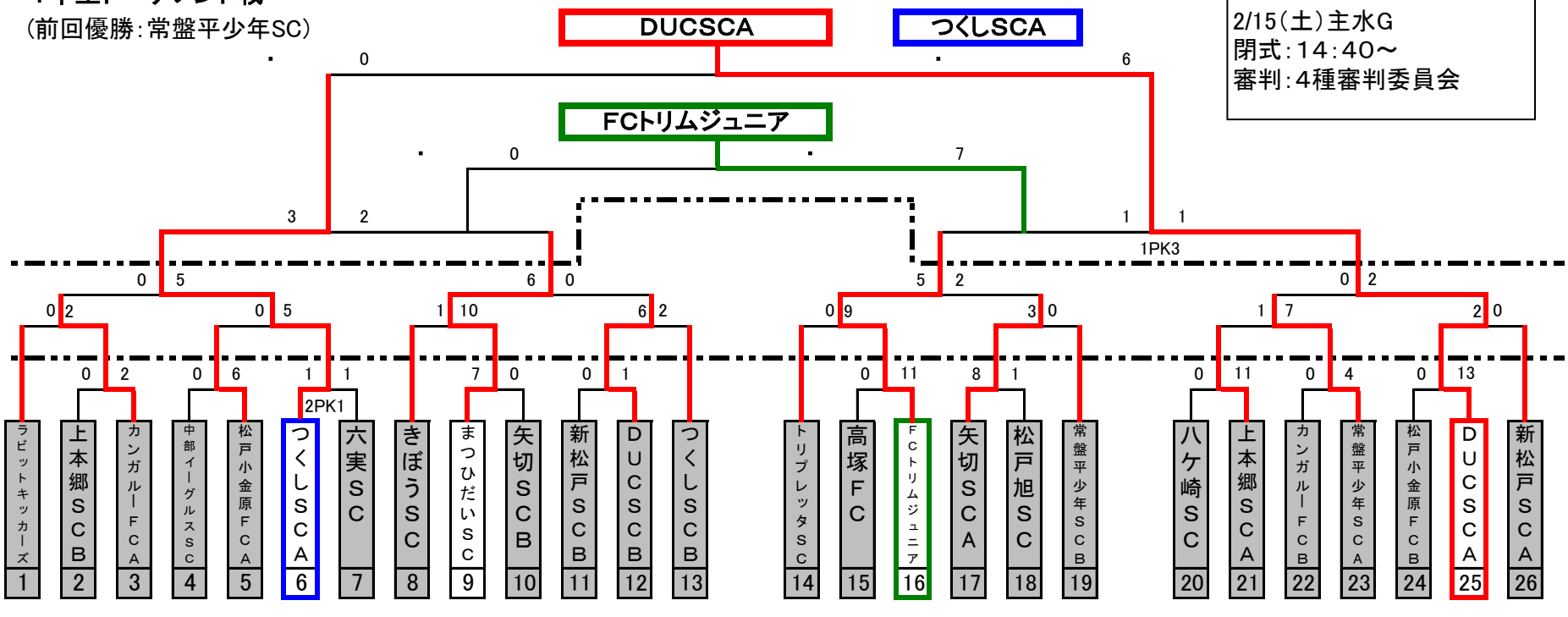

◇◇◇

作成　　2020/2/15

市長杯　最終日組合表

6年の部　千駄堀多目的広場　開催日 2月11日

グランド準備　8時30分集合（フルピッチ（105×68）1面作成）

試合予定	対戦チーム		審判担当
6年 準決勝①　10:00～	常盤平少年SC 0	まつひだいSCA 1	4種 審判委員会
6年 準決勝②　10:55～	FCトリムジュニア 0	トリプレッタSC 3	4種 審判委員会
6年 3位決定戦　12:45～	常盤平少年SC 4	FCトリムジュニア 0	4種 審判委員会
6年 決勝戦　13:40～	まつひだいSCA 1	トリプレッタSC 2	4種 審判委員会

表彰式　　14:40～

5年の部　主水少年サッカー場　開催日 2月8日

グランド準備　8時30分集合（8人制（68×48）　1面作成）

試合予定	対戦チーム		審判担当
5年 準決勝①　10:00～	松戸旭SC 0	常盤平少年SC 2	4種 審判委員会
5年 準決勝②　10:55～	トリプレッタSC 0	DUCSC 1	4種 審判委員会
5年 3位決定戦　12:45～	松戸旭SC 5	トリプレッタSC 0	4種 審判委員会
5年 決勝戦　13:40～	常盤平少年SC 2	DUCSC 1	4種 審判委員会

表彰式　　14:40～

4年の部　主水少年サッカー場　開催日 2月15日

グランド準備　8時30分集合（8人制（68×48）　1面作成）

試合予定	対戦チーム		審判担当
4年 準決勝①　10:00～	つくしSCA 3	まつひだいSC 2	4種 審判委員会
4年 準決勝②　10:55～	FCトリムジュニア 1(PK1)	DUCSCA 1(PK3)	4種 審判委員会
4年 3位決定戦　12:45～	まつひだいSC 0	FCトリムジュニア 7	4種 審判委員会
4年 決勝戦　13:40～	つくしSCA 0	DUCSCA 6	4種 審判委員会

表彰式　　14:40～

	優勝	準優勝	3位	4位	（前年優勝チーム）
6年	トリプレッタSC	まつひだいSCA	常盤平少年SC	FCトリムジュニア	常盤平少年SC
	優勝	準優勝	3位	4位	
5年	常盤平少年SC	DUCSC	松戸旭SC	トリプレッタSC	常盤平少年SC　A
	優勝	準優勝	3位	4位	
4年	DUCSCA	つくしSCA	FCトリムジュニア	まつひだいSC	常盤平少年SC

・グランドは68m×48mとする。但し、6年生は、フルピッチ（108×68）、5号球で行う。
・出場全チーム（2人以上）がグランド作りを行う。
・出場全チームが片づけを行う。（表彰式後）
・決勝戦のみ５分-５分の延長戦を行う。決着しない場合はＰＫで決定する。

◇◇◇